INSTRUKCJA MONTAŻU REGAŁÓW

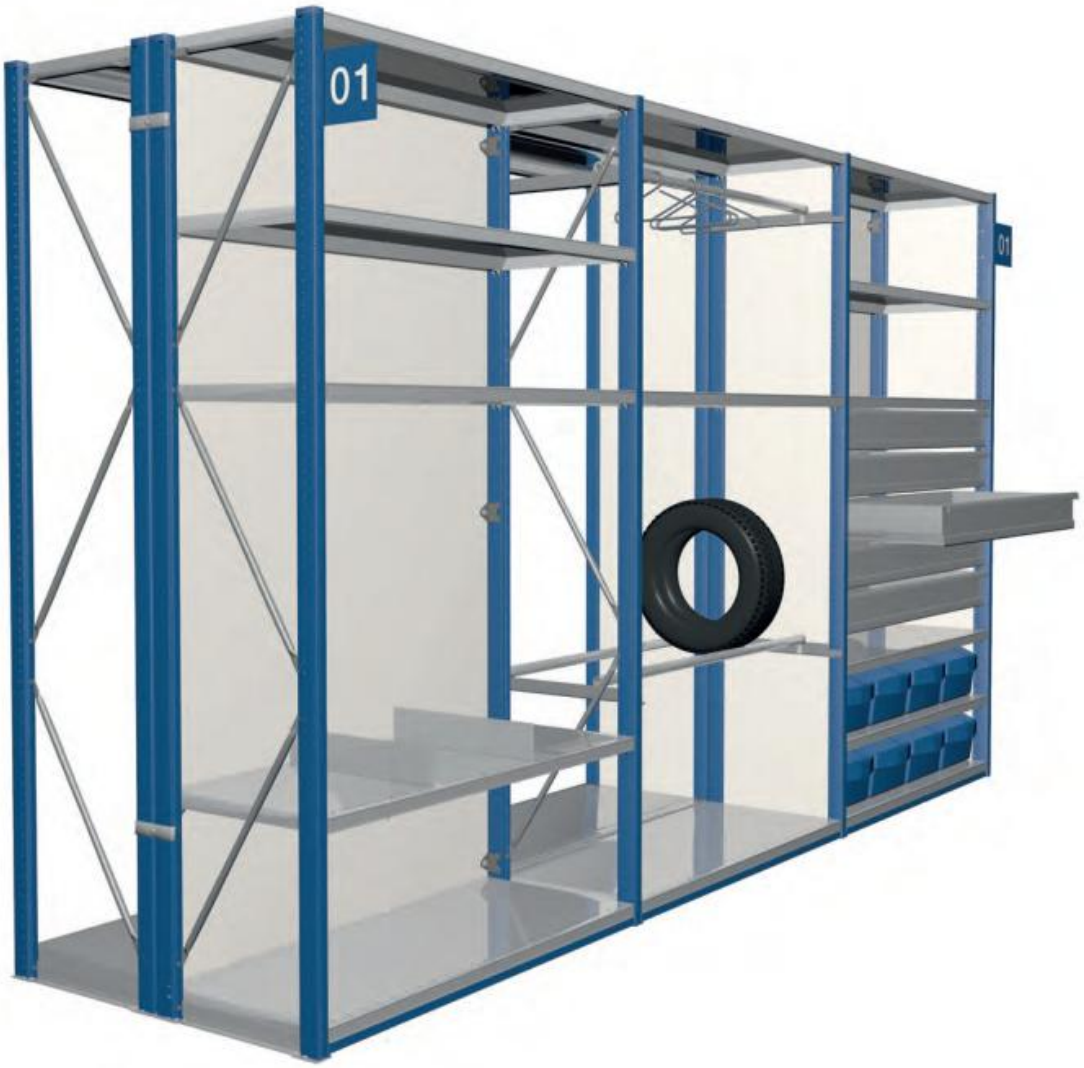

NEDCON

NEDCON Silesia Sp. z o.o. | ul. Rzeźnicza 28-31 | 50-073 Wrocław | Poland **|** tel. 71 780 42 71 | fax. 0048 71 780 42 96 | www.nedcon.pl
ODDZIAŁ WARSZAWA | Marywilska 34a | 03-228 Warszawa | Poland **|** tel. 22 814 01 02 |

ADRES FIRMY

SIEDZIBA FIRMY

NEDCON SILESIA Sp. z o.o.

ul. Rzeźnicza 28-31
50-130 Wrocław
+48 71 780 42 71
sales@nedcon.pl

ODDZIAŁ W WARSZAWIE

NEDCON SILESIA Sp. z o.o.

ul. Marywilska 34a
03-228 Warszawa
+48 22 814 01 02
sales@nedcon.pl

NIP: 899-17-29-314
VAT UE: PL 8991729314

Bank Handlowy w Warszawie S.A.
59 1030 1508 0000 0005 0185 4018

PODSTAWOWE KOMPONENTY SYSTEMU

1	Rama (ocynk/kolor)
2a	Półka (ocynk)
2b	Hak mocujący półkę
3	Klip mocujący stężenia
4	Stężenie pionowe regału
6	Listwa przypodłogowa (opcjonalnie)
7	Zaślepka słupa
8	Łącznik ram
9	Stopa zintegrowana
10	Podkładka poziomująca do stopy zintegrowanej
11	Stopa z otworami (kotwiona)
12	Podkładka poziomująca do stopy z otworami

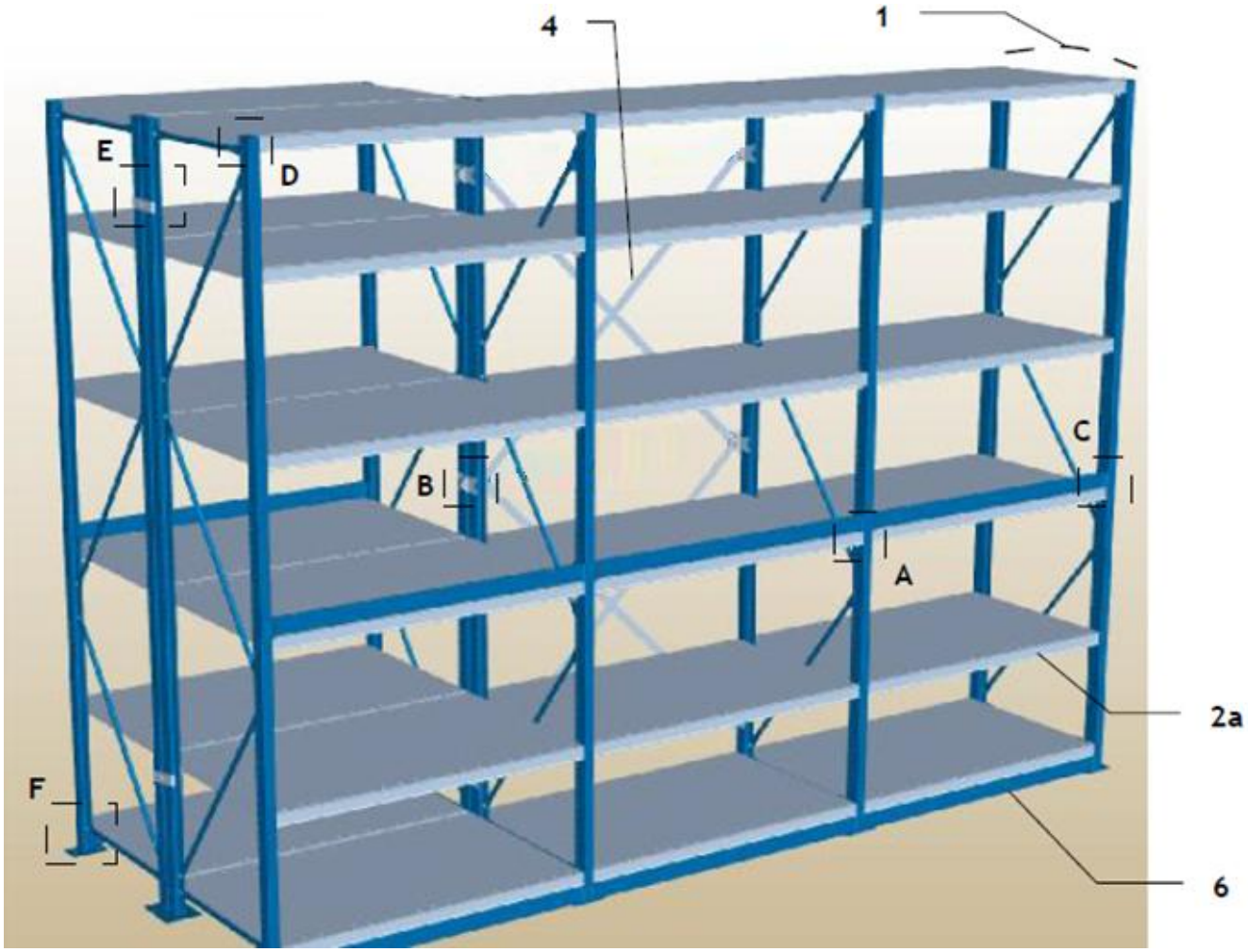

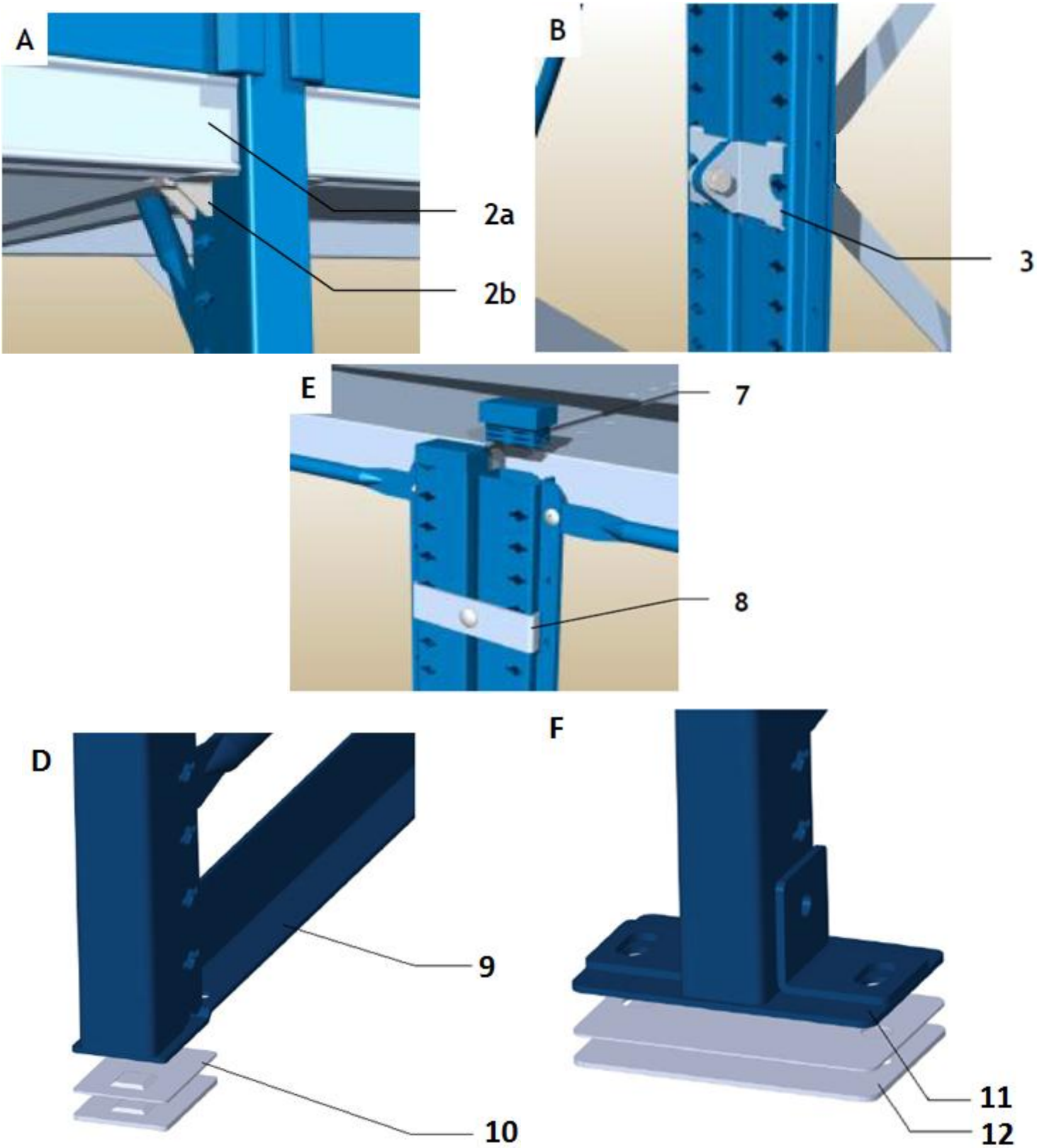
A
2a
2b
B
3
E
7
8
D
9
10
F
11
12

RAMA oraz POZIOMY PÓŁKOWE

I POZIOM PÓŁKOWY

- Przygotuj: 2 ramy(1), 1 półkę(2) i 4 haczyki do montażu półek(2b).
- Na górze każdego słupa w ramie wciśnij prostokątną zaślepkę(7).
- Podnieś ramy do pozycji pionowej i upewnij się, że stężenia ramy skierowane są w tym samym kierunku.
- Ramy niewymagające kotwienia, mają już znitowane stopy zintegrowane. Natomiast, jeżeli w ofercie zapisano, że regał wymaga zakotwienia: unieś ramę na około 5cm i umieść pod każdym ze słupów stopę z otworami(11).
- Zamontuj w każdej ramie po dwa haki(2b) pod zaplanowanym pierwszym poziomem półki.
- Sprawdź czy haki zawieszone zostały na prawidłowej wysokości.
- Umieść półkę na hakach, a następnie lekko dociśnij w dół, aż usłyszysz charakterystyczne „kliknięcie”.

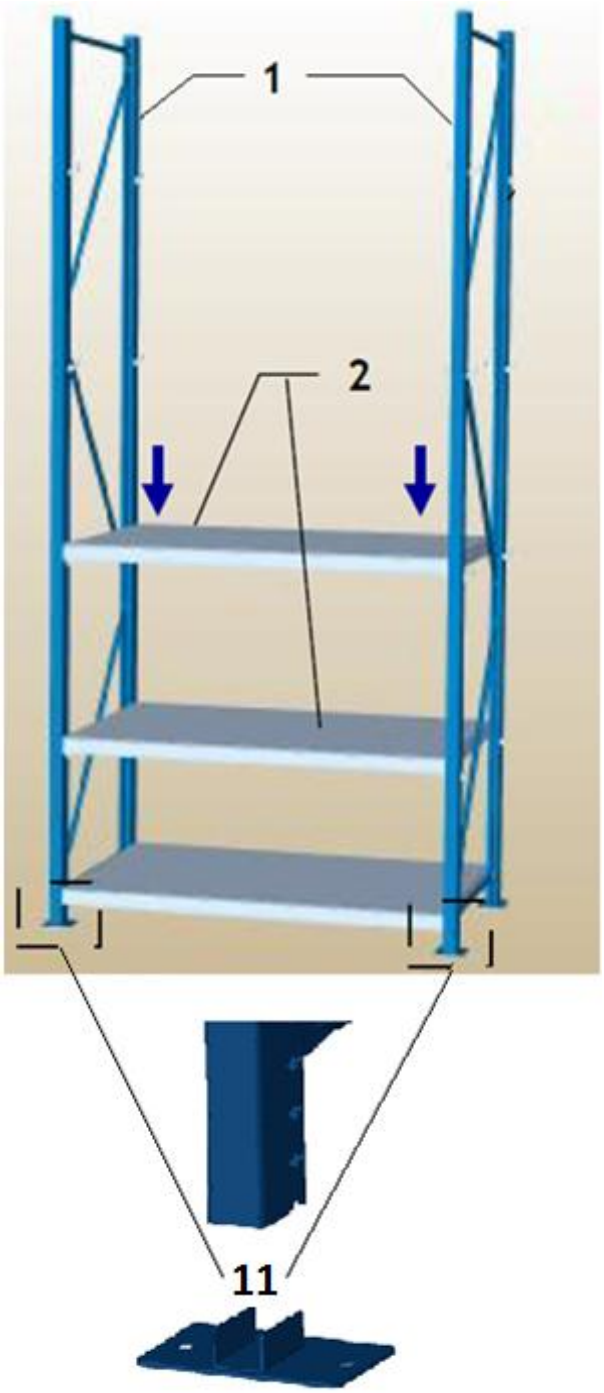

II POZIOM PÓŁKOWY:

- Umieść 4 haki pod zaplanowanym drugim poziomem półkowym.
- Umieść półkę na hakach i postępuj według wskazówek opisanych powyżej.
- Pozostałe półki zamontuj według tego samego sposobu.

POZIOMOWANIE REGAŁU

Jeżeli konieczne jest wypoziomowanie regału należy zamontować podkładki poziomujące o grubości 1mm bądź 2mm. W tym celu unieś ramę i wsuń pod każdy słup odpowiednią ilość podkładek.

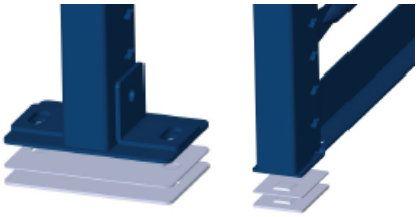

KOTWIENIE REGAŁU

	M8x50
	M8
	M8

- Jeżeli zostałeś poinformowany o tym, że regały wymagają kotwienia, po wykonaniu dotychczas opisanych czynności przystąp do kotwienia regału. W tym celu przygotuj do zakotwienia jednego słupa: 1 stopę z otworami(11), 1 śrubę M8x50 z łbem sześciokątnym, 2 kątowniki(13), 2 kotwy mechaniczne M10x90 R-XPT.
- Rozplanuj rozmieszczenie regałów oznaczając miejsca do wykonania otworów w posadzce i upewnij się, że posadzka jest „wolna” od instalacji.
- Dokonaj instalacji kotw mechanicznych M10x90 R-XPT według instrukcji producenta.
- Pozostałe słupy zakotw analogicznie.

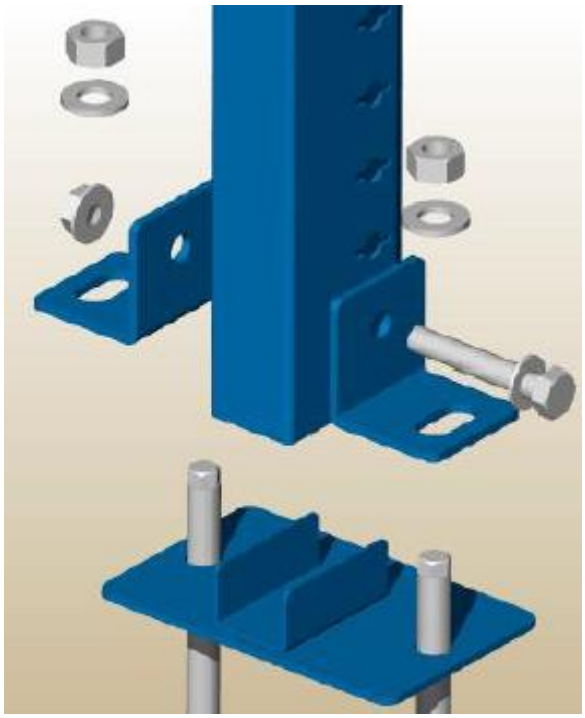

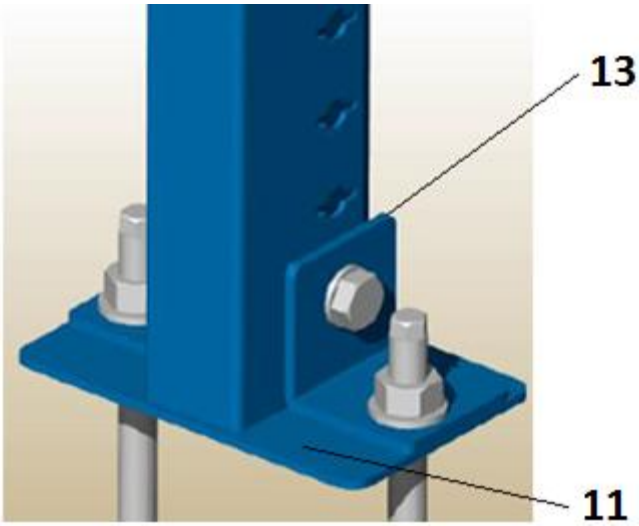

STĘŻANIE REGAŁU

Rolę stężenia regału może pełnić:

a) Stężenie pionowe z wykorzystaniem płaskowników stężających - montowane w plecach regału.
b) Płyta / blacha montowana w plecach regału.
c) Tężniki montowane pod półkami.

STĘŻENIE PIONOWE

Stężenia powinny być montowane minimum 1 komplet na 6 sekcji w jednym rzędzie.

- Przygotuj płaskowniki stężające o długościach: 965mm i/lub 529mm i/lub 336mm i/lub 140mm, śrubę rzymską, klipy mocujące(3), śruby M8x30(5).

- Zamontuj klipy mocujące w kierunku na zewnątrz ramy, na odpowiednich wysokościach. Korzystając ze schematów załączonych na stronie 11.

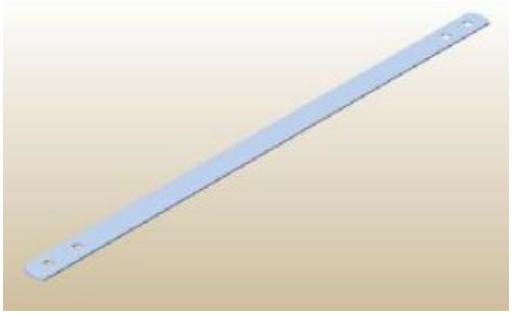

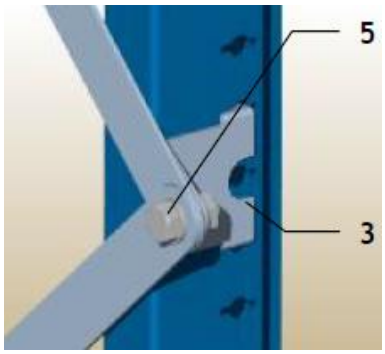

- Przymocuj jednym końcem płaskowniki stężające za pomocą śrub Mx30 do klipów mocujących.

- Zahacz śrubę rzymską do płaskowników i napnij stężenia skręcając odpowiednio śruby rzymskie (śruba umożliwia regulację długości od 160 mm do 230mm)

- Upewnij się, że regał został wypionowany.

Wskazówka!
Schematy rozmieszczenia stężeń w najczęstszych realizacjach przedstawione są na stronie 11.

Jeżeli to możliwe postaraj się rozłożyć krzyże stężające tak, aby w końcu jednego krzyża rozpoczynał się drugi/kolejny. W przeciwnym razie możliwy jest montaż krzyży tak, aby końce jednego z nich zachodziły na końce drugiego.

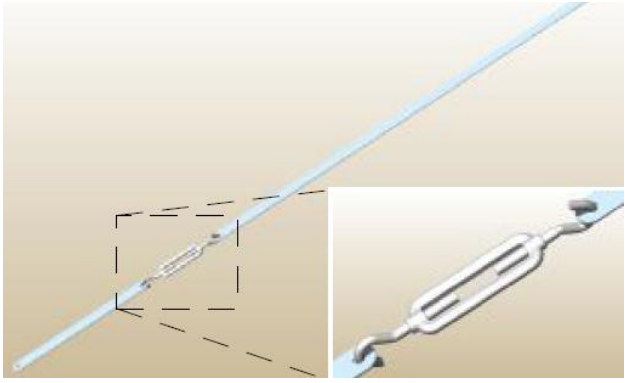

STĘŻENIE PIONOWE W RZĘDACH PODWÓJNYCH

W przypadku regałów ustawianych w rzędy podwójne, jedno stężenie pionowe wykorzystujemy do dwóch sekcji sąsiadujących ze sobą „plecami”.

- W tym celu w obydwu ramach umieść klipy mocujące.
- Sprawdź czy rozmieszczenie klipów w jednej ramie odpowiada rozmieszczeniu klipów w drugiej.
- Przymocuj płaskownik umieszczając go pomiędzy dwa klipy mocujące i zepnij za pomocą śruby M8x30.

	M8x30
	M8
	M8

- Postępuj analogicznie z punktami opisanymi w rzędach pojedynczych.

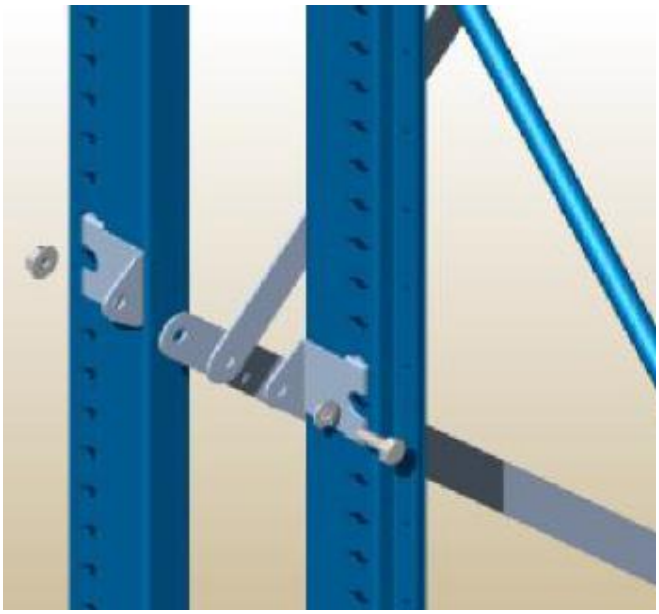

ŁĄCZENIE RZĘDÓW PODWÓJNYCH

- Każdą parę ram niepołączoną stężeniami montowanymi w plecach należy skręcić łącznikami ram.

- W tym celu:
  na wysokości 20-30 cm od dołu i 20 cm od góry ramy zamontuj łącznik za pomocą śruby M6x45.

- Przy wysokich regałach łącznik musi być stosowany co 2-2,5 m.

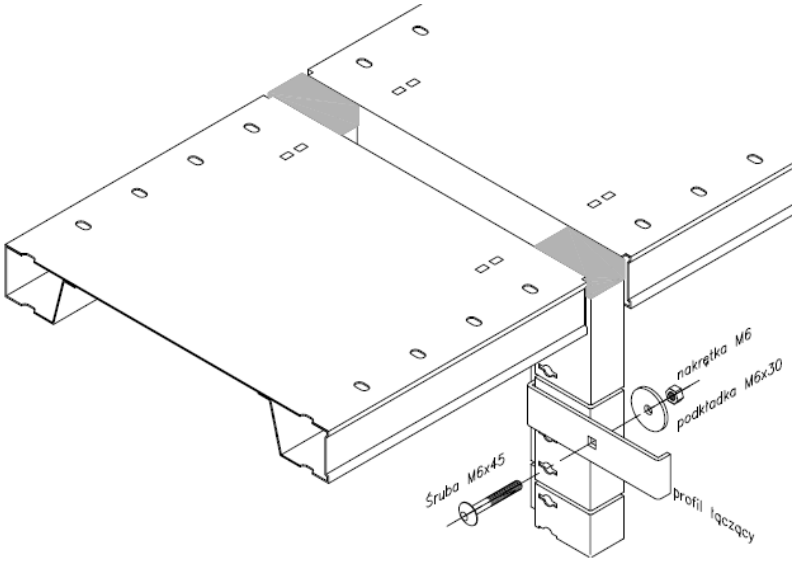

1		M6x45
2		M6
3		M6

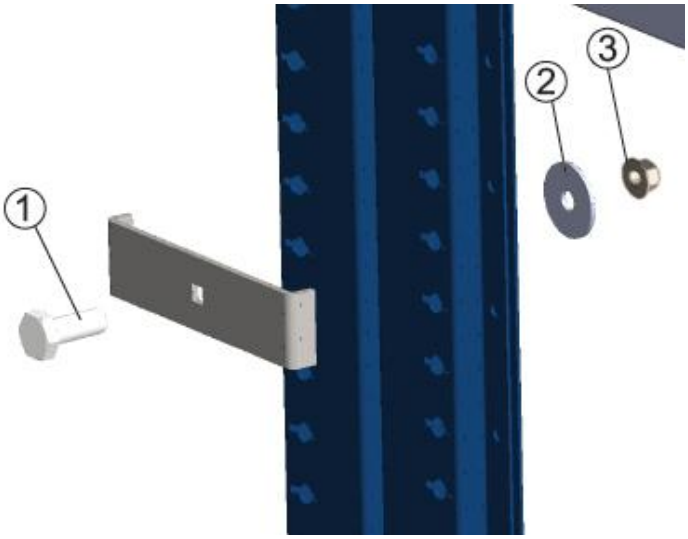

PRZEGRODY

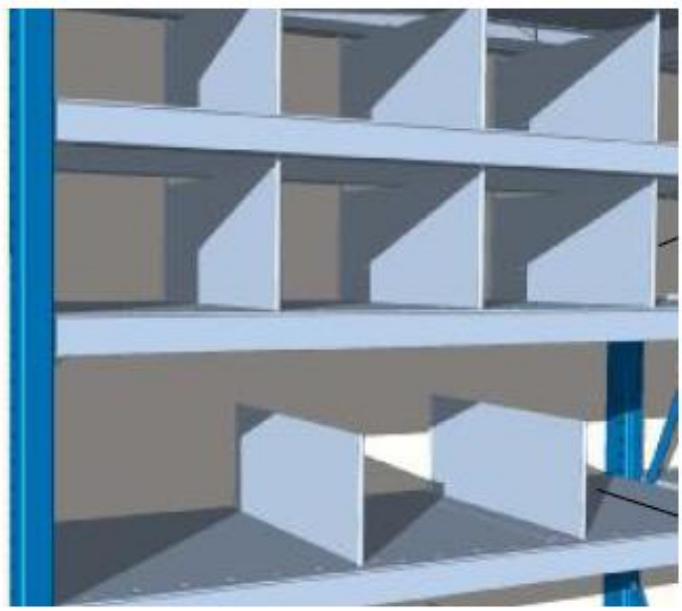

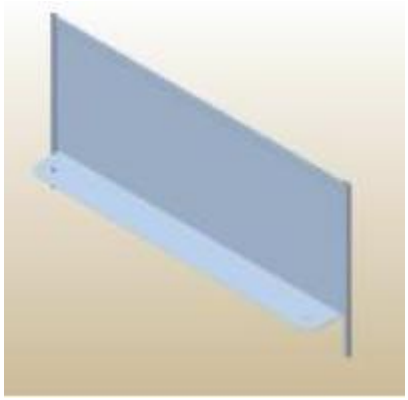

Jako dodatkowa opcja istnieje możliwość zamontowania przegród na półkach regałów.

- W tym celu umieść wystające szpilki w perforacji na półce.

LISTWY ETYKIETOWE

- Przed przyklejeniem listwy oczyść i odtłuść powierzchnię półki pod etykiety.
- Aby umieścić listwę etykietową, odklej pasek ochronny z etykiety i umieszczając go w rowku półki naklej etykietę delikatnie dociskając.

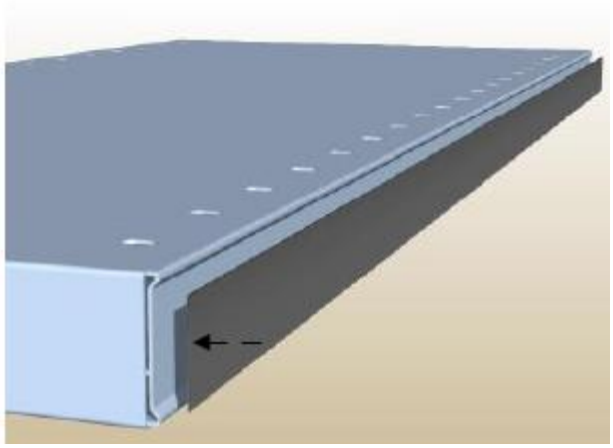

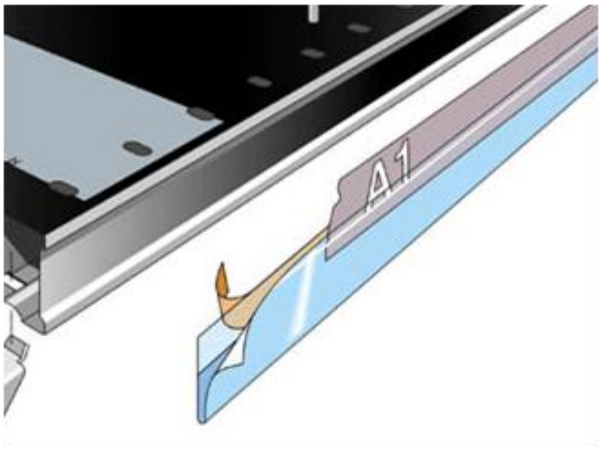

NEDCON

SCHEMATY ROZMIESZCZENIA KRZYŻY STĘŻAJĄCYCH W NAJCZĘSTSZYCH REALIZACJACH

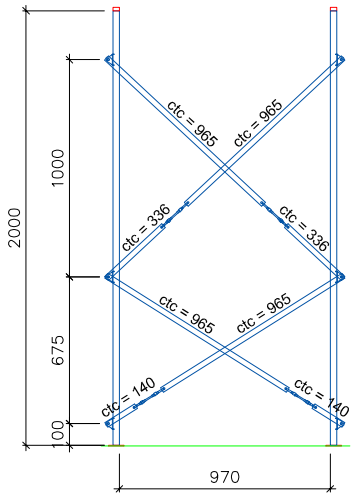

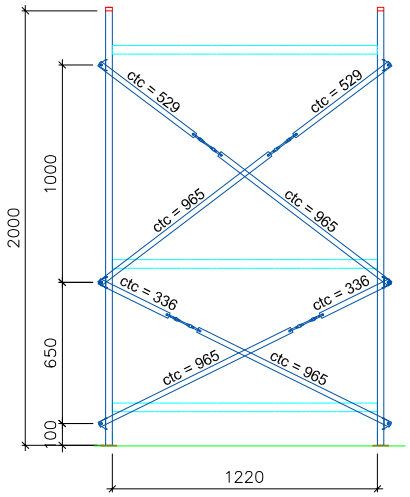

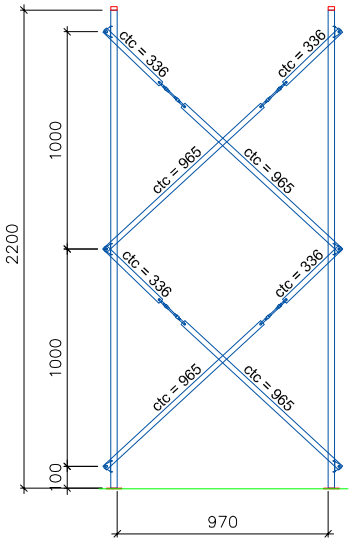

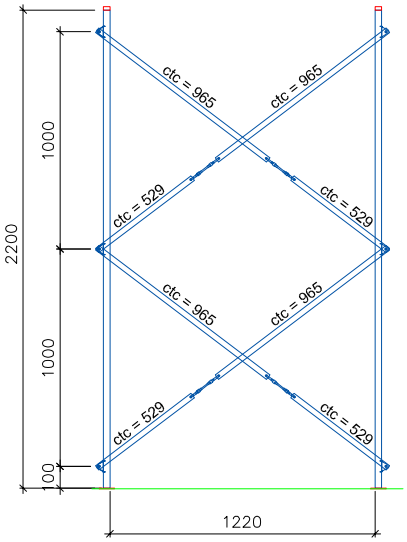

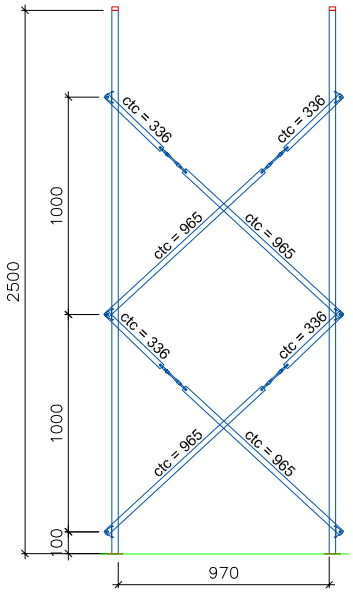

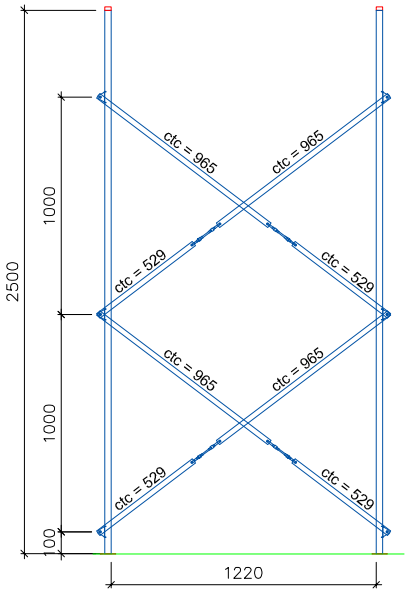

Uwaga! Węzły stężenia powinny znaleźć się w pobliżu półek.

NEDCON

OFERUJEMY

- regały paletowe i półkowe różnego typu
- regały automatyczne dla palet i pojemników
- podesty magazynowe
- doradztwo w zakresie projektowania magazynów
- inspekcje i serwis systemów składowania
- szkolenia w zakresie bezpiecznej obsługi systemów składowania

www.nedcon.pl

+48 71 780 42 71

sales@nedcon.pl

Rzeźnicza 28-31,
50-130 Wrocław